BETAsolar 太陽光発電コネクタ

LSC-01

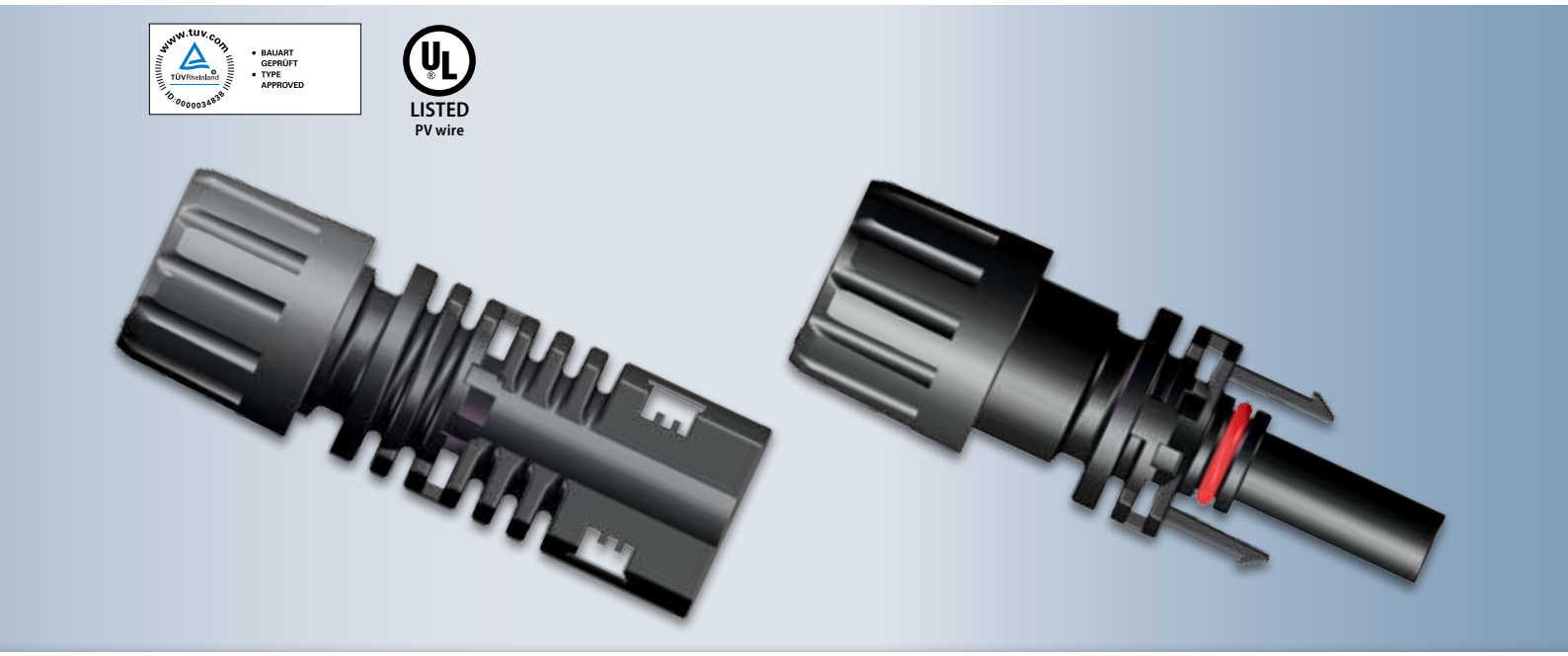

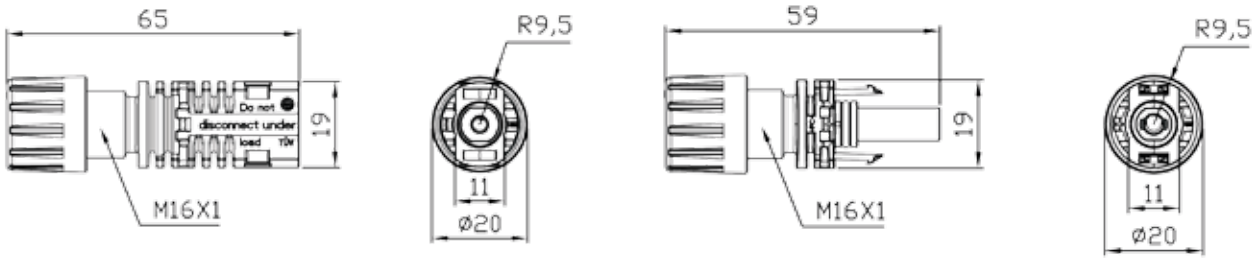

技術データ

- 定格電圧：1000V (TüV), 600V / 1000V (UL)
- 定格電流：30A (4/6mm2), 22A (2.5mm2)
- 接触抵抗：≤0.3mΩ
- 絶縁抵抗：>3GΩ
- 保護レベル：IP68（接続状態）,IP2X（分離状態）
- 汚染度：3
- 消防レベル: UL94-V0
- 定格インパルス電圧：8KV
- 環境温度範囲：-40°C~+85°C
- 導線断面範囲：2.5/4.0/6.0mm2 (TüV), 14/12/10AWG (UL)
- ケーブル直径：Φ5.0~8.0mm
- MC4インターワーキング

認証

- TÜV テュフラインランドの認証番号：R 60079390
- UL認証番号：E353703

BETAsolar 太陽光発電コネクタ

LSC-R1

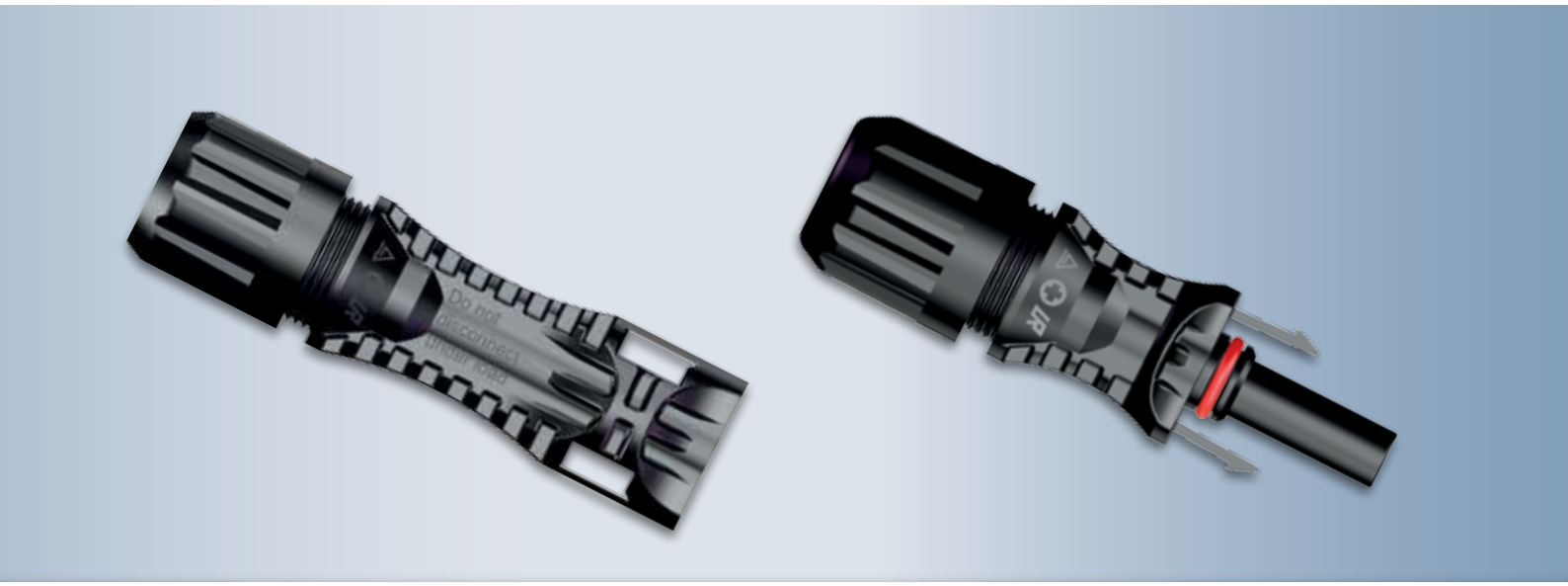

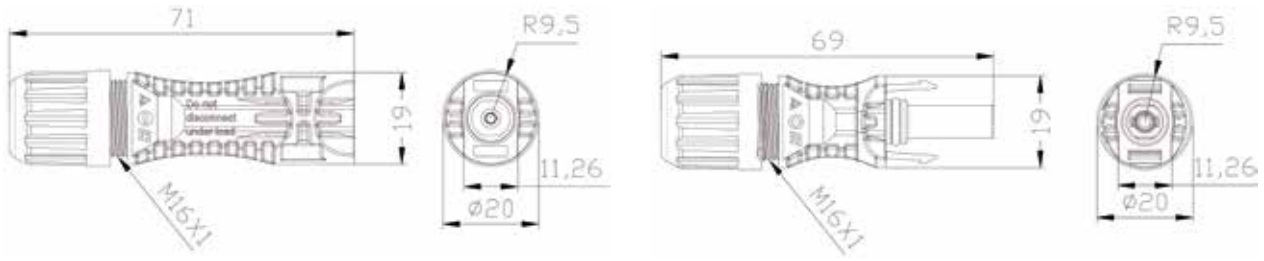

技術データ

- 定格電圧：1000V / 1500V (TüV), 600V / 1000V (UL)
- 定格電流：30A (4/6mm2), 22A (2.5mm2)
- 接触抵抗： ≤0.3mΩ
- 絶縁抵抗：>3GΩ
- 保護レベル: IP68（接続状態）, IP2X（分離状態）
- 汚染度： 3
- 消防レベル： UL94-V0
- 定格インパルス電圧： 8KV
- 環境温度範囲：-40℃~+85℃
- 導線断面範囲： 2.5/4.0/6.0mm2 (TüV), 14/12/10AWG (UL)
- ケーブル直径： Φ5.0~8.0mm
- MC4インターワーキング

認証

- TÜV テュフラインランドの認証番号:認証中
- UL認証番号:認証中

BETAsolar 太陽光発電コネクタ

LSC-R2

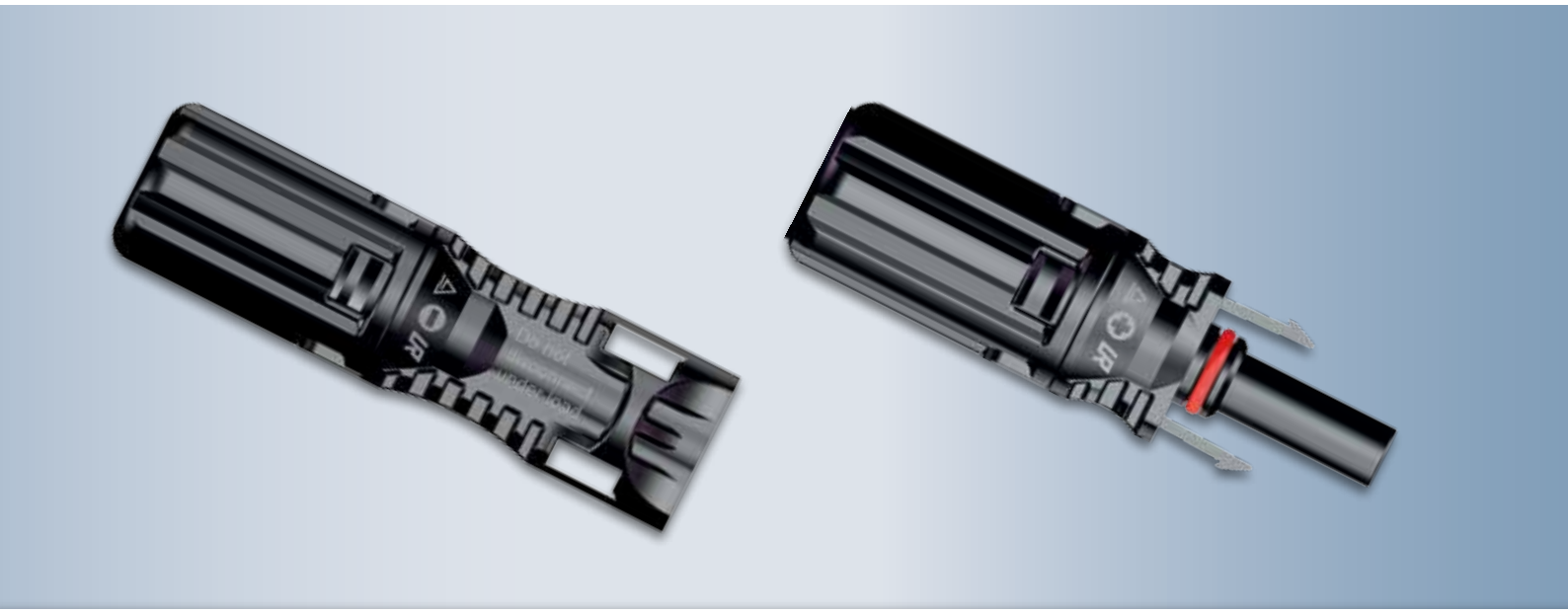

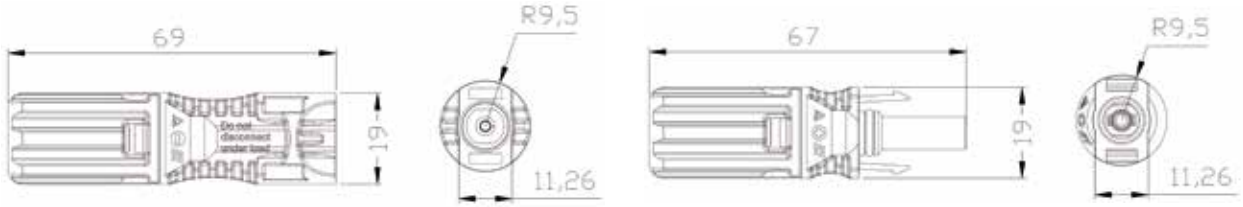

技術データ

- 定格電圧：1000V / 1500V (TüV), 600V / 1000V (UL)
- 定格電流： 30A (4/6mm2), 22A (2.5mm2)
- 接触抵抗： ≤0.3mΩ
- 絶縁抵抗： >3GΩ
- 保護レベル： IP68（接続状態）,IP2X（分離状態）
- 汚染度：3
- 消防レベル： UL94-V0
- 定格インパルス電圧： 8KV
- 環境温度範囲： -40℃~+85℃
- 導線断面範囲： 2.5/4.0/6.0mm2 (TüV), 14/12/10AWG (UL)
- ケーブル直径： Φ5.0~8.0mm
- MC4インターワーキング

認証

- TÜV テュフラインランドの認証番号:認証中
- UL認証番号:認証中

BETAsolar 太陽光発電コネクタ

LSC-R3

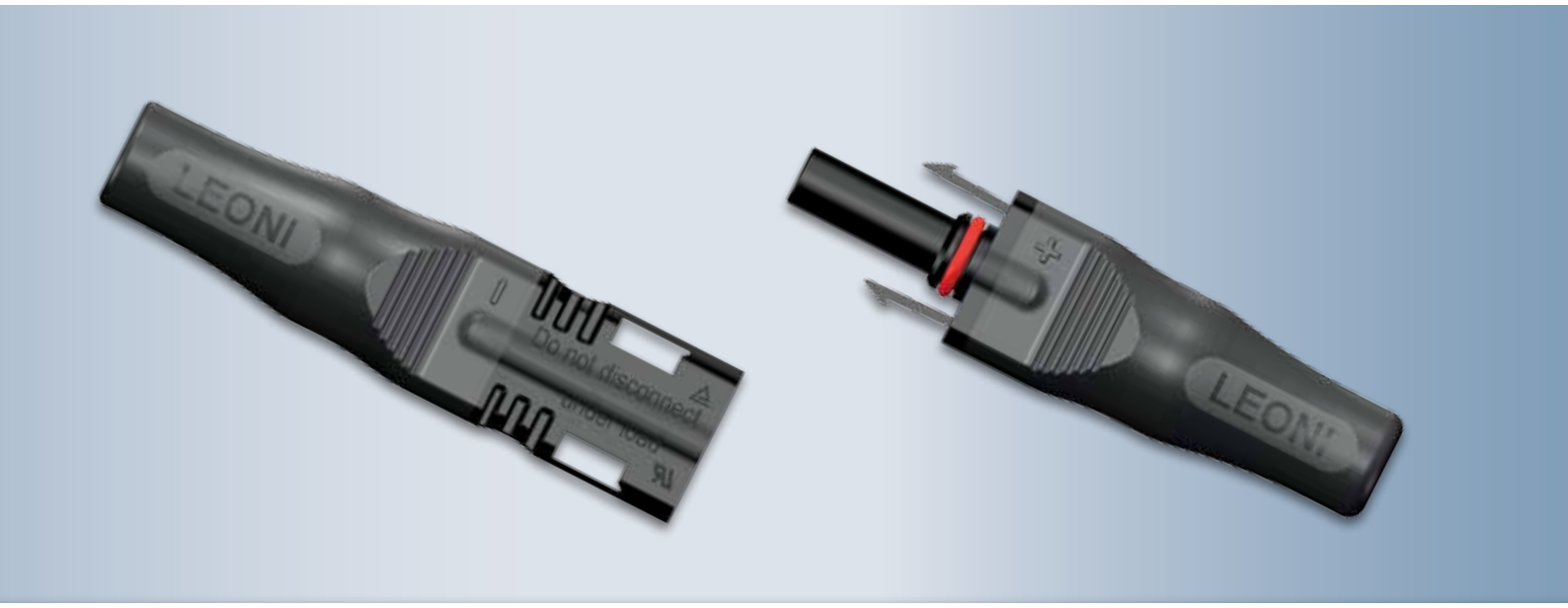

技術データ

- 定格電圧: 1000V / 1500V (TüV), 600V / 1000V (UL)
- 定格電流: 30A (4/6mm2), 22A (2.5mm2)
- 接触抵抗: ≤0.3mΩ
- 絶縁抵抗: >3GΩ
- 保護レベル: IP68（接続状態）, IP2X（分離状態）
- 汚染度: 3
- 消防レベル: UL94-V0
- 定格インパルス電圧: 8KV
- 環境温度範囲: -40°C~+85°C
- 導線断面範囲: 2.5/4.0/6.0mm2 (TüV), 14/12/10AWG (UL)
- ケーブル直径: Φ5.0~8.0mm
- MC4インターワーキング

認証

- TÜV テュフラインランドの認証番号:認証中
- UL認証番号:認証中

BETAsolar SoBo-X ジャンクションボックス

LSB-00010 / LSB-00011

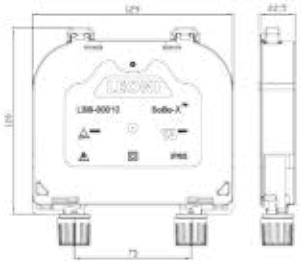

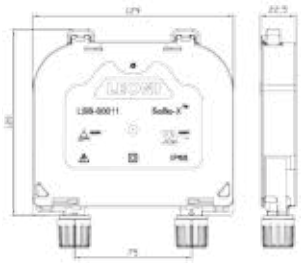

技術データ

- 定格電圧:
  LSB-00010: 1000V (TÜV), 600V (UL)
  LSB-00011: 1000V (TÜV), 1000V (UL)
- 動作電圧: 100V
- 定格電流:12A
- 標準: EN50548: 2011+A1
- 接触抵抗: ≤3mΩ
- 入力抵抗: 12mΩ±2mΩ (2×1.0m Cable)
- コネクタ/ポート: 4
- 適用モジュール出力: 180~400W
- 応用レベル: Class A
- 密封タイプ: 密封圏 , 非グル
- 絶縁耐力:
  LSB-00010: 6.0KV (AC) TÜV (50Hz 1 min), 2.2KV (DC) UL (1 min)
  LSB-00011: 6.0KV (AC) TÜV (50Hz 1 min), 3.0KV (DC) UL (1 min)
- 保護レベル: IP65
- 汚染度: 2
- 消防レベル: UL94-5VA
- 環境温度範囲: -40°C~+85°C

認証

- TÜV テュフラインランドの認証番号: R 50220273
- UL認証番号: E342801

BETAsolar PsBo-X ジャンクションボックス

LSB-00070 / LSB-00071

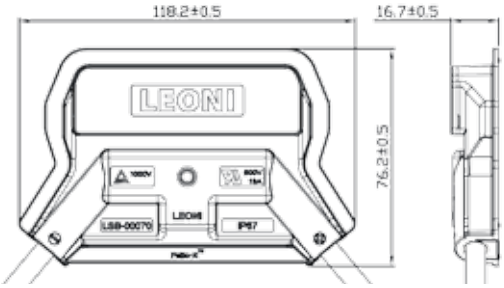

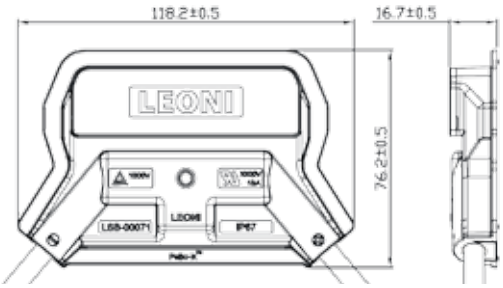

技術データ

- 定格電圧:
  LSB-00070: 1000V (TÜV), 600V (UL)
  LSB-00071: 1000V (TÜV), 1000V (UL)
- 動作電圧: 100V
- 定格電流: 13A
- 逆電流: 25A
- 標準: EN50548: 2011+A1
- 接触抵抗: ≤3mΩ
- 入力抵抗: 12mΩ±2mΩ (2×1.0m Cable)
- 適用モジュール出力: 180~400W
- 絶縁耐力:
  LSB-00070: 6.0KV (AC) TÜV (50Hz 1 min), 2.2KV (DC) UL (1 min)
  LSB-00071: 6.0KV (AC) TÜV (50Hz 1 min), 3.0KV (DC) UL (1 min)
- 保護レベル: IP67
- 汚染度: 1
- 密封タイプ: ゲル
- 応用レベル: Class A
- 消防レベル: UL94-5VA
- 環境温度範囲: -40°C~+85°C

認証

- TÜVテュフラインランドの認証番号: R 50276532
- UL認証番号: E342801

BETAsolar PsBo-X ジャンクションボックス

LSB-00110 / LSB-00112

LISTED
PV wire

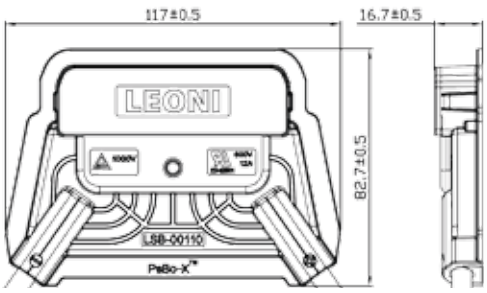

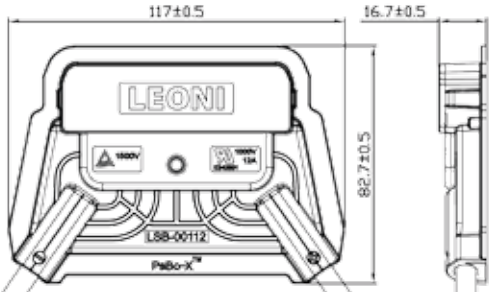

技術データ

- 定格電圧:
  LSB-00110: 1000V (TÜV), 600V (UL)
  LSB-00112: 1500V (TÜV, 1000V (UL)
- 動作電圧: 100V
- 定格電流: 12A
- 逆電流: 25A
- 標準: EN50548: 2011+A1
- 接触抵抗: ≤3mΩ
- 入力抵抗: 12mΩ±2mΩ (2×1.0m Cable)
- 適用モジュール出力: 180~400W
- 絶縁耐力:
  LSB-00110: 6.0KV (AC) TüV (50Hz 1 min), 2.2KV (DC) UL (1 min)
  LSB-00112: 8.0KV (AC) TüV (50Hz 1 min), 3.0KV (DC) UL (1 min)
- 保護レベル: IP67
- 汚染度: 1
- 密封タイプ: ゲル
- 応用レベル: Class A
- 消防レベル: UL94-5VA
- 環境温度範囲: -40°C~+85°C

認証

- TÜVテュフラインランドの認証番号: R 50255371
- UL認証番号: E342801

BETAsolar PsBo-X ジャンクションボックス

LSB-00130 / LSB-00132

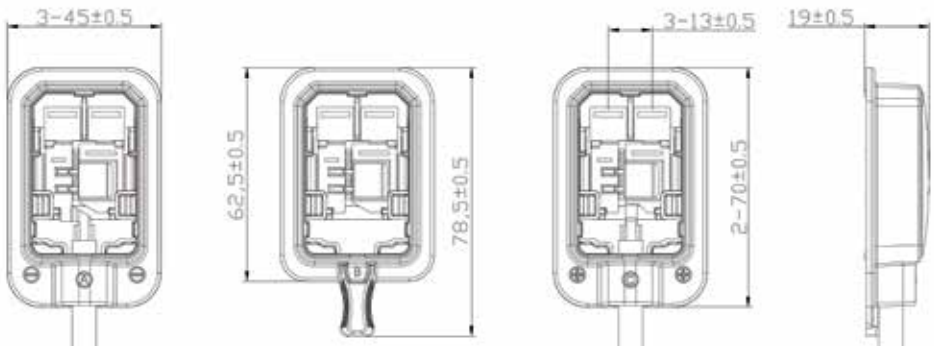

技術データ

- 定格電圧:
  LSB-00130: 1000V (TÜV)
  LSB-00132: 1500V (TÜV), 1000V (UL)
- 動作電圧: 100V
- 定格電流: 15A
- 逆電流: 25A
- 標準: EN50548: 2011+A1
- 接触抵抗: ≤3mΩ
- 入力抵抗: 12mΩ±2mΩ (2×1.0m Cable)
- 適用モジュール出力: 180~400W
- 絶縁耐力:
  8.0KV (AC) TÜV (50Hz 1 min), 3.0KV (DC) UL (1 min)
- 保護レベル: IP67
- 汚染度: 1
- 密封タイプ: ゲル
- 応用レベル: Class A
- 消防レベル: UL94-5VA
- 環境温度範囲: -40°C~+85°C
- 構造特性: さんぶんたい

認証

- TÜV テュフラインランドの認証番号: 認証中
- UL認証番号: 認証中

BETAsolar PsBo-X ジャンクションボックス

LSB-00131 / LSB-00133

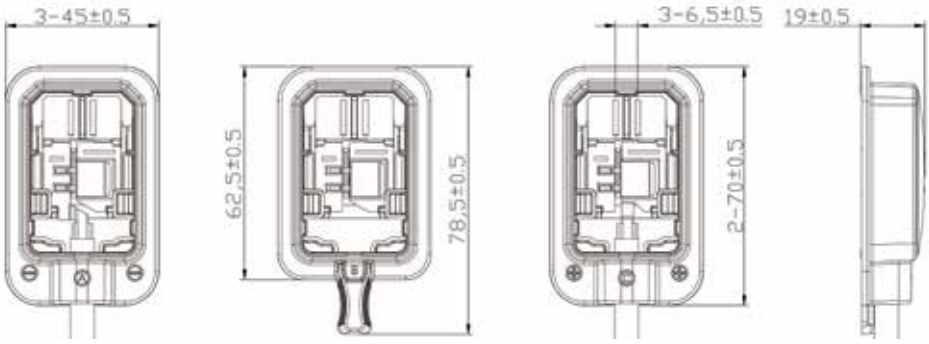

技術データ

- 定格電圧:
  LSB-00131: 1000V (TÜV)
  LSB-00133: 1500V (TÜV), 1000V (UL)
- 動作電圧: 100V
- 定格電流: 15A
- 逆電流: 25A
- 標準: EN50548: 2011+A1
- 接触抵抗: ≤3mΩ
- 入力抵抗: 12mΩ±2mΩ (2×1.0m Cable)
- 適用モジュール出力: 180~400W
- 絶縁耐力:
  8.0KV (AC) TÜV (50Hz 1 min), 3.0KV (DC) UL (1 min)
- 保護レベル: IP67
- 汚染度: 1
- 密封タイプ: ゲル
- 応用レベル: Class A
- 消防レベル: UL94-5VA
- 環境温度範囲: -40°C~+85°C
- 構造特性: さんぶんたい

認証

- TÜV テュフラインランドの認証番号: 認証中
- UL認証番号: 認証中

BETAsolar PsBo-X ジャンクションボックス

LSB-10030

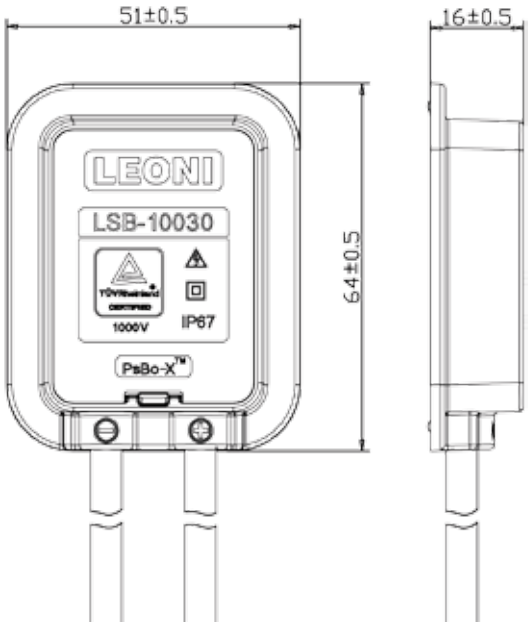

技術データ

- 定格電圧：1000V / 1500V (TÜV)
- 定格電流：4A
- 標準： EN50548: 2011+A1
- 接触抵抗：≤3mΩ
- 入力抵抗： 12mΩ±2mΩ (2×1.0m Cable)
- 絶縁耐力：
  6.0KV (AC) TÜV (50Hz 1 min), 8.0KV (AC) TÜV(50Hz 1 min)
- 保護レベル： IP67
- 汚染度： 1
- 応用レベル： Class A
- 消防レベル： UL94-5VB
- 密封タイプ：ゲル
- 環境温度範囲 ：-40℃~+85℃
- 適用分野：薄膜太陽電池モジュール

認証

- TÜV テュフラインランドの認証番号： 認証中
- UL認証番号： 認証中

BETAsolar PsBo-X 太陽光電池モジュール用スマートJ-BOX

LSB-10020

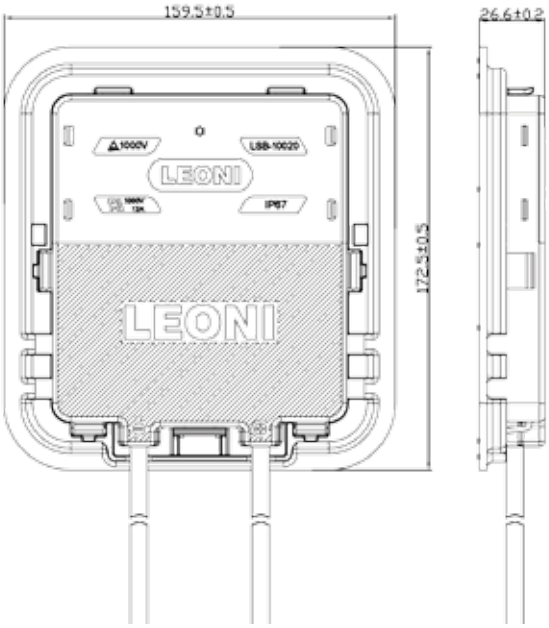

技術データ

- 定格電圧:1000V (TÜV), 600V / 1000V (UL)
- 動作電圧: 100V
- 定格電流: 12A
- 適用モジュール出力: 180~400W
- 標準: EN50548: 2011+A1
- 接触抵抗: ≤3mΩ
- 入力抵抗: 12mΩ±2mΩ (2×1.0m Cable)
- 絶縁耐力:
  6.0KV (AC) TÜV (50Hz 1 min), 2.2KV (DC) UL (1 min) / 3.0KV (DC) UL (1 min)
- 保護レベル: IP67
- 汚染度: 2
- 密封タイプ式: プルゲル+シール
- 応用レベル: Class A
- 消防レベル: UL94-5VA
- 環境温度範囲: -40°C~+85°C
- インテリジェント機能: 直流オプティマイザ

認証

- TÜV テュフラインランドの認証番号: 認証中
- UL認証番号: 認証中

BETAsolar PsBo-X 太陽光電池モジュール用スマートJ-BOX

LSB-10040

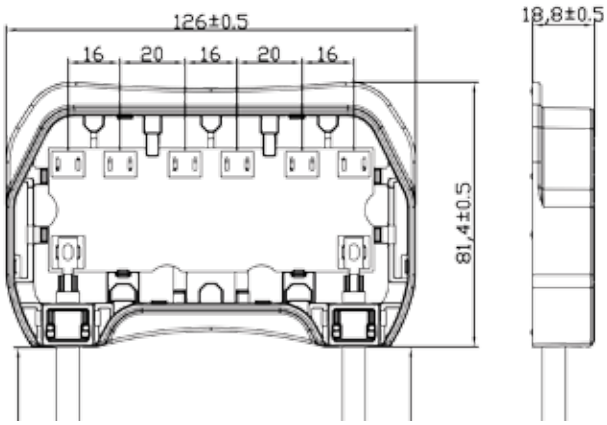

技術データ

- 定格電圧:1000V (TÜV), 600V / 1000V (UL)
- 動作電圧:100V
- 適用モジュール出力: 180~400W
- 定格電流: 12A
- 標準: EN50548: 2011+A1
- 接触抵抗: ≤3mΩ
- 入力抵抗: 12mΩ±2mΩ (2×1.0m Cable)
- 絶縁耐力:
  6.0KV (AC) TÜV (50Hz 1 min), 2.2KV (DC) UL (1 min) / 3.0KV (DC) UL (1 min)
- 保護レベル: IP67
- 汚染度: 1
- 密封タイプ: ゲル
- 応用レベル: Class A
- 消防レベル: UL94-5VA
- 環境温度範囲: -40°C~+85°C
- インテリジェント機能: 直流オプティマイザ

認証

- TÜV テュフラインランドの認証番号: 認証中
- UL認証番号: 認証中

BETAsolar PsBo-X 太陽光電池モジュール用スマートJ-BOX

LSB-10060

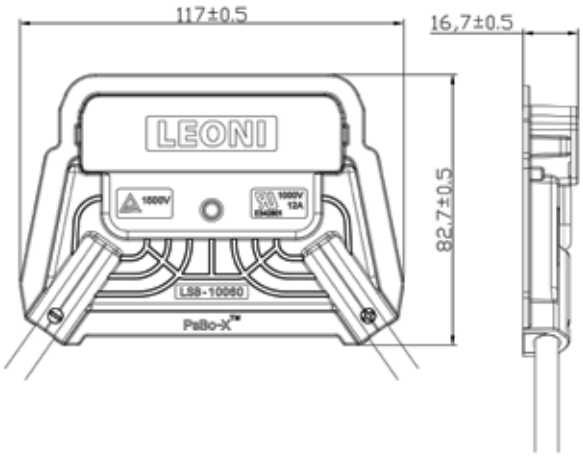

技術データ

- 定格電圧:1000V / 1500V (TüV), 600V / 1000V (UL)
- 動作電圧:100V
- 適用モジュール出力: 180~400W
- 定格電流: 12A
- 標準: EN50548: 2011+A1
- 接触抵抗: ≤3mΩ
- 入力抵抗: 12mΩ±2mΩ (2×1.0m Cable)
- 絶縁耐力:
  6.0KV (AC) TÜV (50Hz 1 min), 2.2KV (DC) UL (1 min)
  8.0KV (AC) TÜV (50Hz 1 min), 3.0KV (DC) UL (1 min)
- 保護レベル: IP67
- 汚染度: 1
- 応用レベル: Class A
- 消防レベル: UL94-5VA
- 密封タイプ: ゲル
- 環境温度範囲: -40°C~+85°C
- インテリジェント機能: システム監視

認証

- TÜV テュフラインランドの認証番号: 認証中
- UL認証番号: 認証中

BETAsolar PsBo-X ジャンクションボックス

LSB-00150

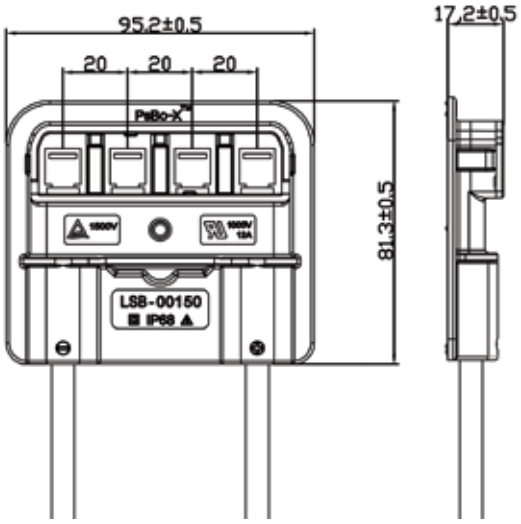

技術データ

- 定格電圧: 1000V / 1500V (TÜV), 1000V (UL)
- 動作電圧: 100V
- 定格電流: 12A
- 逆電流: 25A
- 標準: EN50548: 2011+A1
- 接触抵抗: ≤3mΩ
- 入力抵抗: 12mΩ±2mΩ (2×1.0m Cable)
- 適用モジュール出力: 180~400W
- 絶縁耐力:
  8.0KV (AC) TÜV (50Hz 1 min), 3.0KV (DC) UL (1 min)
- 保護レベル: IP68
- 汚染度: 1
- 密封タイプ: ゲル
- 応用レベル: Class A
- 消防レベル: UL94-5VA
- 環境温度範囲: -40℃~+85℃
- 構造特性: モジュール構造

認証

- TÜV テュフラインランドの認証番号: 認証中
- UL認証番号: 認証中